209958
KLER-M4-T2-0.5
Kunststoff-Lichtleiter

- Geringe Einbautiefe
- 90° Umlenkung
- Genaue Erkennung
- Optionale Vorsatzoptik
- Schneidmesser beigelegt

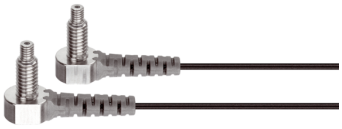

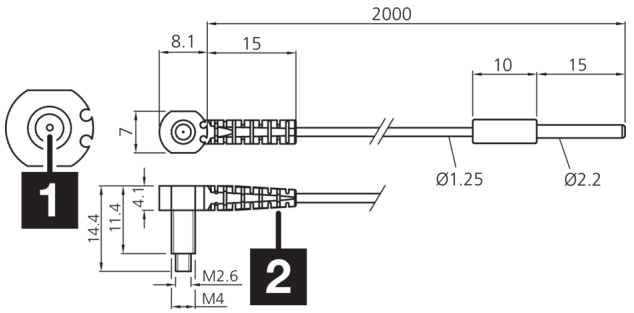

1) Faseroptischer Kern 2) Kabelschutztülle

Funktion

Technische Daten (typ.)	+20°C, 24 V DC
Länge	2.000 mm (ablängbar)
Gewinde	M4
Lichtaustritt	radial
Biegeradius	> 10 mm
Faser	Ø 0,5 mm
Material	■ Edelstahl (Tastkopf) ■ PE (Ummantelung)
Funktionsprinzip	Einweglichtschranke
Bauform	Gewinde
Besonderheiten	mit Kabelschutztülle
Geeignet für	Geräteserie OLV-K Verstärker
Reichweite	200 mm
Auflösung	Ø 0,1 mm
Temperaturbeständigkeit	-25 … +70 °C

Weitere Informationen / Zubehör	https://www.di-soric.com/209958

© di-soric . Änderungen vorbehalten . 02.07.2021 . Seite 1 (1)