213366
VSHM-Z-0.2/4/VKM-Z/12-A-CS60
Câble de liaison

- Blindé
- Câble de liaison : connecteur / couplage
- Anneau d'accouplement métallique solide
- Indice de protection élevé

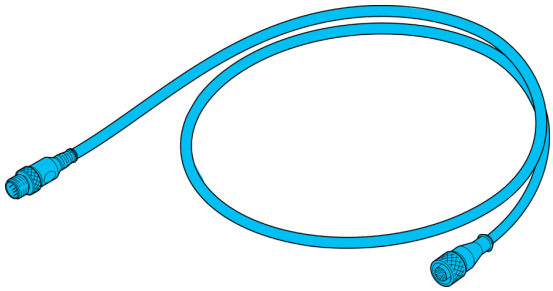

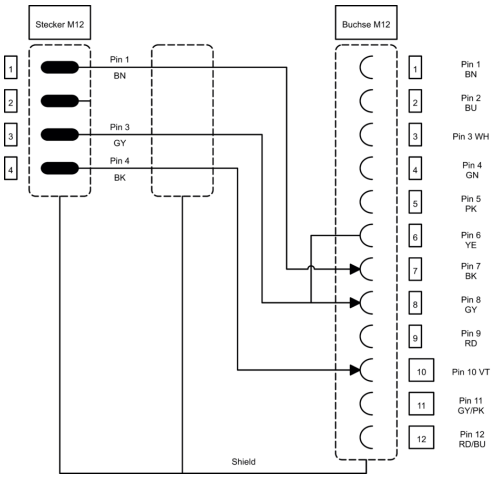

Fonction
CE

Caractéristiques techniques (type)	+20°C
Tension de service	30 V DC
Longueur	200 mm
Conception	Droit / Droit
Convient pour	Détecteurs de vision - CS 60
Température ambiante de fonctionnement	-25 … +85 °C
Indice de protection	IP 67 (À un couple de serrage de 0,6 Nm)
Raccordement	Connecteur femelle, M12 x 1, 12 pôles
Raccordement 2	Connecteur, M12, 4 pôles
Section	0,14 x 0,14 mm (12 x)

Plus d'informations/d'accessoires	https://www.di-soric.com/213366