210543
ID-100-IM3-2-US
Lecteur portatif d'ID

- Optique bi-zone : décodage rapide et fiable malgré des distances de travail variables
- Lit tous les types de codes 1D et 2D, qu'ils soient en couleurs ou à faible contraste, même lorsqu'ils sont endommagés
- Travail sans fatigue grâce à un poids faible
- Confirmation de lecteur avec LED, signal sonore audible et vibration

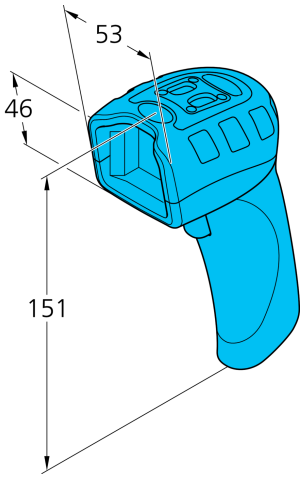

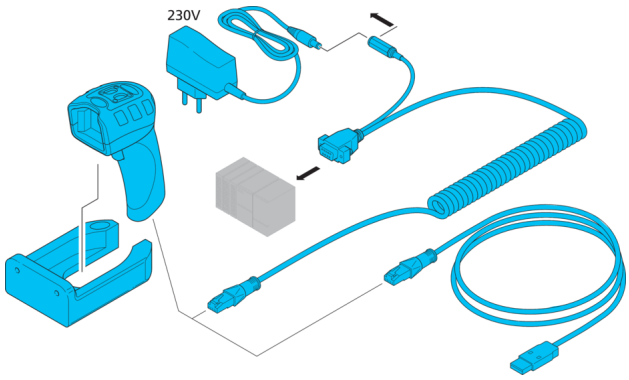

Fonction
CE

Caractéristiques techniques (type)	+20°C, 5 V DC
Tension de service	5 V DC
Courant de marche à vide (max.)	250 mA
Dimensions du boîtier	151 x 46 x 53 mm
Matériau du boîtier	Plastique
Poids	130 g
Types de codes - Codes 1D (codes-barres)	Code 11, Code 32, Code 39, Code 93, Code 128, Interleaved 2 of 5, GS1 DataBar (RSS), BC 412, UPC / EAN, Codabar, Jata 3 of 5, Hong Kong 2 of 5, Matrix 2 of 5, MSI Plessey, NEC 2 of 5, Pharmacode, Plessey, Straight 2 of 5, Telepen, Trioptic, UPC / EAN / JAN
Types de codes - Codes 2D	Data Matrix (ECC 0-200), QR Code, Micro QR Code, Aztec Code, Code 49, Codablock F, Han Xin, Maxi Code
Types de codes - Codes empilés	PDF 417, Micro PDF 417, GS1 Databar (Composite & Stacked), GS1 Composite (CC-A/CC-B/CC-C), Codablock
Interface	■ RS232 (En fonctionnement avec ID-K-SD/DCJ-M12-X) ■ USB (En fonctionnement avec ID-K-M12/U-2)
Capteur d'image	CMOS
Résolution	1.280 x 960 Pixel
Position du scanner par rapport au code	Inclinaison 180°, Pente ± 65°, Inclinaison ± 60°
Température ambiante de fonctionnement	-20 … +55 °C
Indice de protection	IP 54
Raccordement	RJ 45, RJ 50

Plus d'informations/d'accessoires	https://www.di-soric.com/210543