211080
ID-10-IM3-2-US

- Schnelle, omnidirektionale Erkennung von 1D-, 2D-Codes und postalischen Barcodes
- Manueller oder automatischer Trigger
- Ermüdungsfreies Arbeiten durch geringes Gewicht und handliches Format
- Leserückmeldung mittels LED und hörbarem Ton
- 2 Jahre Gewährleistung

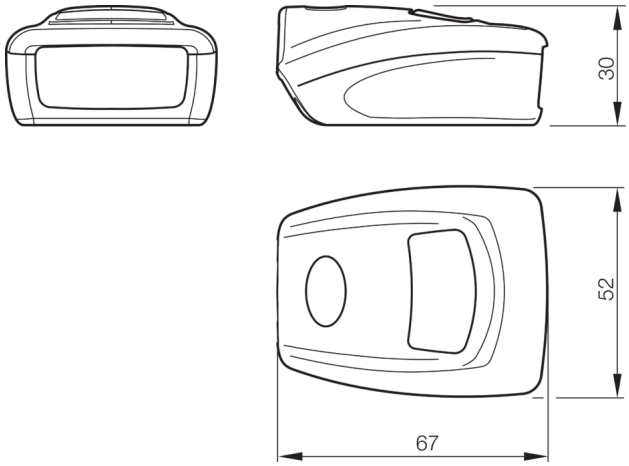

Funktion
CE

Technische Daten (typ.)	
Betriebsspannung	5 V DC
Gehäuseabmaße	30 x 67 x 52 mm
Gehäusematerial	Kunststoff
Gewicht	55 g
Hinweis	Für den Betrieb sind weitere Komponenten erforderlich
Codearten - 1D-Codes (Barcodes)	Code 11, Code 32, Code 39, Code 93, Code 128, Interleaved 2 of 5, GSI DataBar, BC 412, Codabar, IATA 2 of 5, Hong Kong 2 of 5, Matrix 2 of 5, MSI Plessey, NEC 2 of 5, Pharmacode, Plessey, Straight 2 of 5, Telepen, Trioptic, UPC / EAN / JAN
Codearten - 2D-Codes	Data Matrix, Data Matrix Rectangular Extension, QR Code, Micro QR Code, QR Model 1, Aztec Code, Han Xin, Maxi Code
Codearten - Gestapelte Codes	PDF 417, Micro PDF, GS1 Composite (CC-A/CC-B/CC-C), Codablock F, Code 49, Grid Matrix
Schnittstelle	RS 232 (bei Betrieb mit ID-K-SD/DCJ-RJ50-2), USB (bei Betrieb mit ID-K-M12/U-2), USB-A (Betrieb mit ID-K-RJ50/U-2)
Bildsensor	CMOS
Auflösung	960 x 640 Pixel
Position Scanner zu Code	Tilt 180°, Pitch ± 65°, Skew ± 60°
Umgebungstemperatur Betrieb	-20 … +55 °C
Anschluss	RJ 50

Weitere Informationen / Zubehör	https://www.di-soric.com/211080

© di-soric . Änderungen vorbehalten . 10.02.2022 . Seite 1 (1)