POSITAL
FRABA

## LINARIX Linearer Sensor

## LD0-S3C1G-1212-3F00-2AW

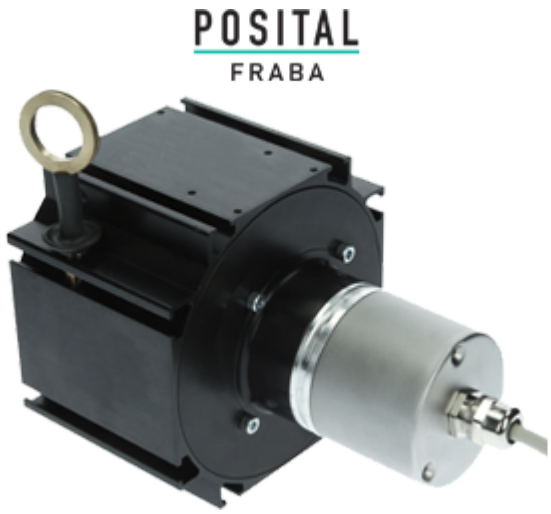


| Allgemeine Daten | |
|---|---|

| Allgemeine Daten | |
|---|---|
| Spannungsversorgung | 4.5 – 30 VDC |
| Leistungsaufnahme | ≤ 1,5 W |
| Einschaltzeit | < 250 ms |
| Betriebstemperatur | -20 °C (-4 °F) - +70 °C (+158 °F) |
| Gewicht | 1070 g (2.36 lb) |
| Schutzart (Drehgeber) | IP64 / IP65 |
| EMC: Störaussendung | DIN EN 61000-6-4 |
| EMV: Störfestigkeit | DIN EN 61000-6-2 |

| Mechanische Daten | |
|---|---|
| Maximale Messlänge | 3,00 m |
| Messweg/ Seiltrommelumdrehung | 260 mm |
| Material Messseil | Polyamid-beschichteter Edelstahl |
| Durchmesser Messseil | 0,80 mm |
| Material Gehäuse | Stahl |
| Material Seilzug-Gehäuse | Aluminium |
| Max. Seilgeschwindigkeit | 2,0 m / s |
| Max. Seilbeschleunigung | 7,0 g |
| Max. Auszugskraft | 9,0 N |

| | |
|---|---|
| Min. Einzugskraft | 5,5 N |
| Lebensdauer | 3,0 Mio. Zyklen |
| Seilanschluss | Gewindebolzen |

**Daten des Sensors**

| | |
|---|---|
| Technologie | Optisch (≤ 0.02°) |
| Genauigkeit | ±0,02 % FSO |
| Wiederholbarkeit | ±0,003 % FSO |
| Auflösung [Drehgeber - Singleturn] | 12 bit |
| Auflösung [Drehgeber - Multiturn] | 12 bit |
| Ca. lineare Auflösung | 63.5 µm |
| Ausgabe-Code | Gray |

**Schnittstelle**

| | |
|---|---|
| Schnittstelle | SSI Preset + Inkremental |
| Manuelle Funktionen | Presetwert + Komplement via Kabel oder Steckverbinder |
| Zykluszeit der Schnittstelle | ≥ 25 µs |

**Ausgänge**

| | |
|---|---|
| Ausgangstreiber | desc |
| Ausgänge Inkremental | A, /A, B, /B |
| Rechteck Phasenversatz | 90° ± 4.5° electrical |
| Takteingang | RS 422, via Optokoppler |
| Taktfrequenz | 100 kHz – 2 MHz |
| Verpolungsschutz | Ja |
| Kurzschluss-Schutz | Ja |
| MTTF | 16,2 Jahre @ 40°C |

**Elektrischer Anschluss**

| | |
|---|---|
| Verbindungsausrichtung | Axial |
| Verbindungsausrichtung | Radial 0 / Axial |
| Kabellänge | 2 m [79"] |
| Leiterquerschnitt | 0,14 mm² / AWG 26 |
| Material / Art | PVC |
| Kabeldurchmesser | 8 mm (0,31 in) |
| Minimaler Biegeradius | 35 mm (1,38 in) fixiert, 70 mm (2,76 in) biegsam |

| **Lebenszyklus** | |
|---|---|
| Lebenszyklus | Bewährt |

| **Anschlussplan** | |
|---|---|
| SIGNAL | KABELFARBE |
| Power Supply | Braun |
| GND | Weiß |
| Data+ | Grau |
| Data- | Rosa |
| Clock+ | Grün |
| Clock- | Gelb |
| DIR | Rot |
| Preset | Blau |
| A | Schwarz |
| /A | Violett |
| B | Gray-Pink |
| /B | Red-Blue |
| Shielding | Abschirmung |

Connector-View on Encoder

**Maßzeichnung**

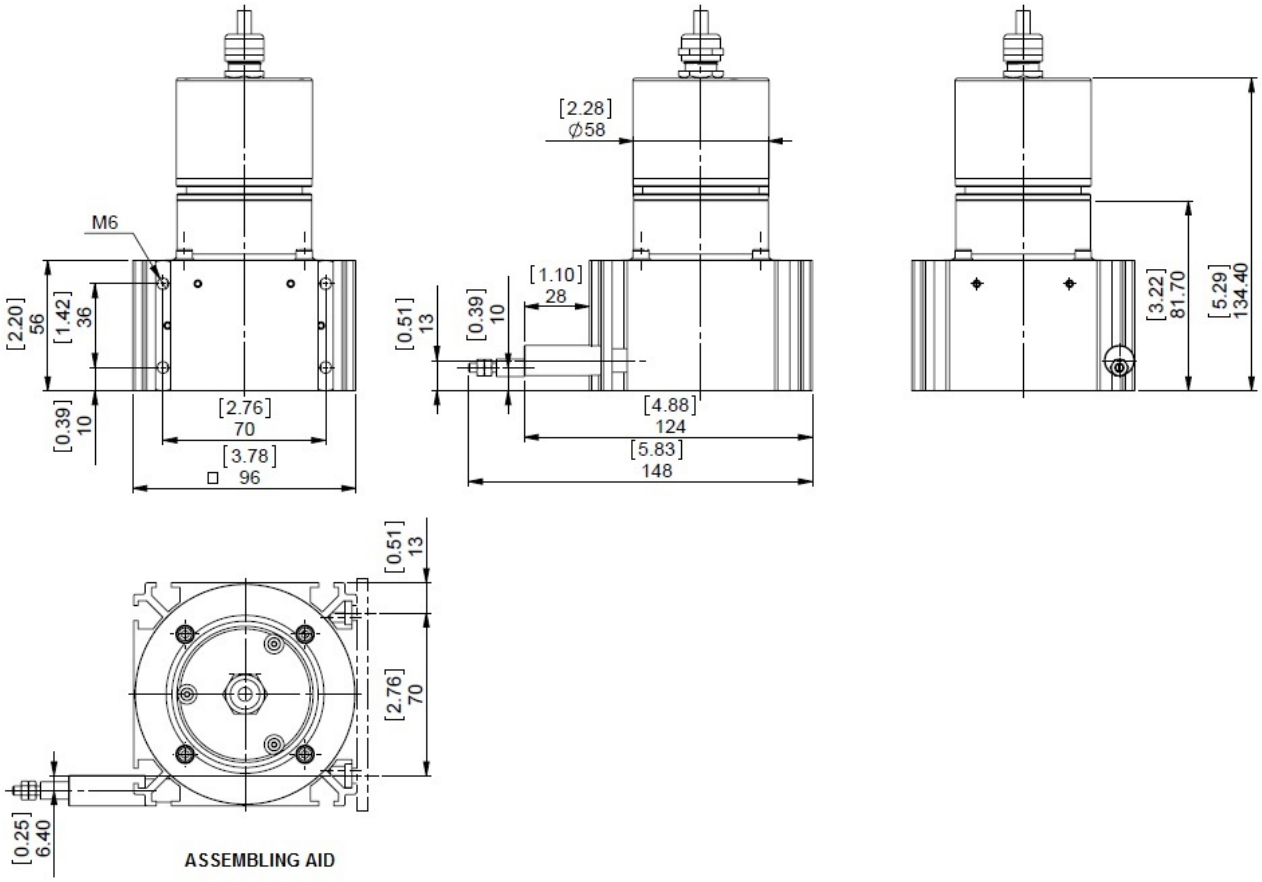


2D Zeichnung

**Zubehör**

Anzeigenmodule
AP21-00 SSI Display
AP21-DA SSI Display (4 dig. + analog o/p)
DiMod-P SSI Display
Konfiguration/ Schnittstellen Zubehör
SSI2USB Adapter DB15 (VA01)

**Kontakt**

Contact Us

Alle Maße in mm [inch]. Diese Zeichnungen und die darin enthaltenen Informationen sind nur zu allgemeinen Präsentation gedacht. Bitte beachten Sie den „Download“-Bereich für detaillierte technische Zeichnungen.© FRABA B.V., Alle Rechte vorbehalten. Wir übernehmen keine Verantwortung für technische Ungenauigkeiten oder Auslassungen. Spezifikationen können sich ohne vorherige Ankündigung ändern.