POSITAL
FRABA

## IXARC Codeur Rotatif Absolu

## UCD-S101B-0016-V6A0-5RW

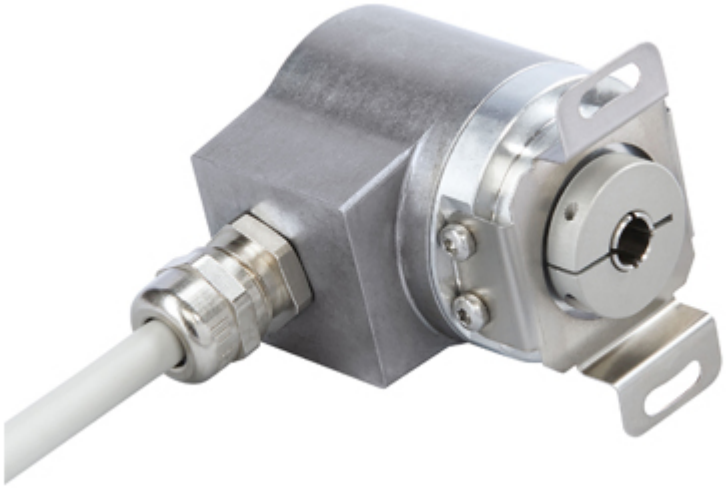

| Interface | |
|---|---|
| Interface | SSI avec RAZ |
| Fonctions de Programmation | Absolute: Resolution, Revolution, Code, Preset |
| Fonctions Manuelles | Complément Preset + via un câble ou connecteur |
| Temps de Cycle d'Interface | ≥ 25 µs |
| Number of Preset Cycles | 5,100,000 |
| SSI Format | SSSSSSSSSSSSSSSS00 |
| Video Manual | Watch a simple installation video |

| Sorties | |
|---|---|
| Driver de Sortie | RS422 |

| Données électriques | |
|---|---|
| Tension d'Alimentation | 4.5 – 30 VDC |
| Consommation de Courant | Typique 50 mA |
| Puissance Absorbée | ≤ 1.0 W |
| Temps de Cycle de démarrage | < 1 s |
| Entrée d'Horloge | RS 422, via Optocoupleur |
| Vitesse d'Horloge | 100 kHz – 2 MHz |
| Protection Inversion de Polarité | Oui |
| Protection Contre les Courts-Circuits | Oui |
| CEM Emission des Interférences | DIN EN 61000-6-4 |

| | |
|---|---|
| EMC: Immunité au Bruit | DIN EN 61000-6-2 |
| MTTF | 500 years @ 40 °C |

**Capteur**

| | |
|---|---|
| Technologie | Magnétique |
| Résolution Monotour | 16 bit |
| Précision (INL) | ±0,0878° (≤12 bits) |
| Signal de Détection (par Défaut) | Clockwise shaft movement (front view on shaft) |
| Code | Binaire |

**Spécifications environnementales**

| | |
|---|---|
| Classe de Protection | IP65 |
| Classe de Protection (Boîtier) | IP65 |
| Température de Service | -30 °C fixed (-22 °F), -5 °C flexible (+23 °F) - +80 °C (+176 °F) |
| Humidité | 98%, sans condensation |

**Données mécaniques**

| | |
|---|---|
| Matiére du Boîtier | Acier |
| Revêtement du Boîtier | Protection Cathodique Contre la Corrosion (> 720 h résistance à la projection d'eau de mer) |
| Type de Bride | Arbre creux non traversant, ø 36 mm / ø 42 mm |
| Matiére Bride | Aluminium |
| Type d'Arbre | Arbre creux non traversant, profondeur = 18 mm |
| Diamètre de l'Arbre | ø 6 mm (0.24") |
| Matiére de l'arbre | Acier inoxydable V2A (1,4305; 303) |
| Couple de Frottement | ≤ 3 Ncm @ 20 °C (4.2 oz-in @ 68 °F) |
| Maximum de Vitesse Mécanique | ≤ 12000 1/min |
| Résistance aux Chocs | ≤ 100 g (demi-sinus 6 ms, EN 60068-2-27) |
| Résistance aux Chocs Permanents | ≤ 10 g (16 ms demi-sinus, EN 60068-2-29) |
| Tenue aux Vibrations | ≤ 10 g (10 Hz – 1000 Hz, EN 60068-2-6) |
| Longueur | 50,2 mm (1.98") |
| Poids | 340 g (0.75 lb) |
| Maximum axial / radial désalignement | Statique ± 0,3 mm / ± 0,5 mm; dynamique ± 0,1 mm / ± 0,2 mm |

**Raccordement électrique**

| | |
|---|---|
| Orientation de Connexion | Radial |

| | |
|---|---|
| Longueur du câble | 5 m [197"] |
| Section de Fil | 0,14 mm² / AWG 26 |
| Matiére / Type | PVC |
| Diamètre du Câble | 6 mm (0,24 in) |
| Rayon de Courbure Minimum | 46 mm (1.81") fixe, 61 mm (2.4") flexion |

| **Cycle de vie des produitsInfos** | |
|---|---|
| Cycle de vie des produitsInfos | Bien établi |
| Approval | CE + cULus listed, Industrial Control Equipment |

| **Plan de connexion** | |
|---|---|
| SIGNAL | COULEUR DU CÂBLE |
| Power Supply | Brun |
| GND | Blanc |
| Data+ | Gris |
| Data- | Rose |
| Clock+ | Vert |
| Clock- | Jaune |
| Preset | Bleu |
| DIR | Rouge |
| Shielding | Bouclier |

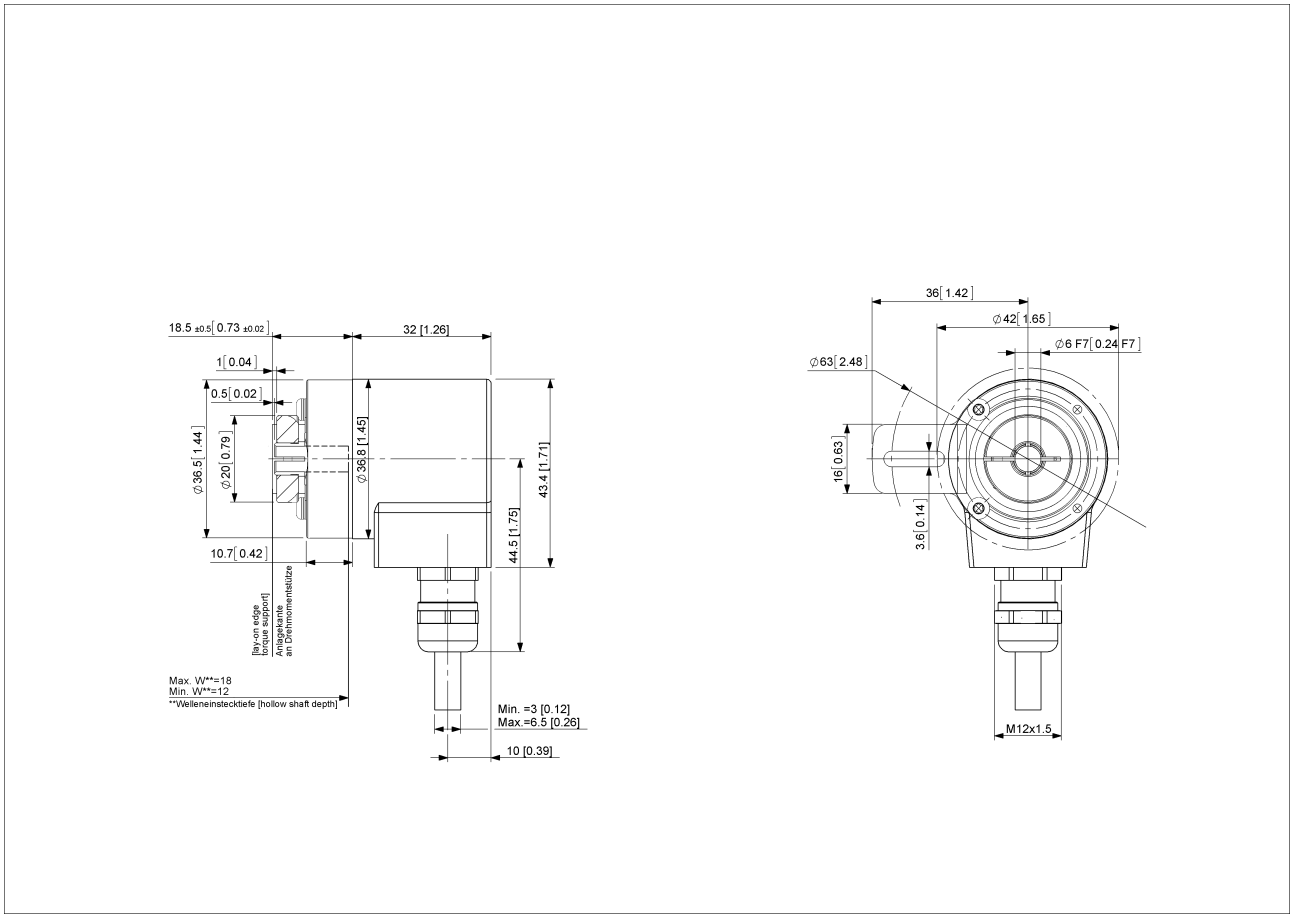


2D dessin

**Accessoires**

Anneaux de serrage
Clamping Ring V06
Afficheurs
AP21-00 SSI Display
AP21-DA SSI Display (4 dig. + analog o/p)
DiMod-P SSI Display
Modules de Configuration et Dinterface
SSI2USB Adapter DB15 (VA01)

**Contact**

POSITAL
FRABA

Contact Us

L'image et le dessin sont à des fins de présentation générale seulement. S'il vous plaît se référer à la section "Télécharger" pour les dessins techniques détaillés. Dimensions en [inch] mm.© FRABA B.V., Tous droits réservés. Nous n'assumons aucune responsabilité pour des inexactitudes techniques ou omissions. Les spécifications sont sujettes à modification sans préavis.